雷尼绍 RENISHAW apply innovation™

RMP400 (QE) 无线电机床测头

规格

主要应用	用于在复合机床、加工中心和龙门加工中心上进行工件检测和找正。	
传输类型	无线电跳频 (FHSS) 无线电频率：2400 MHz – 2483.5 MHz	
无线电核准地区	英国、欧盟、欧洲自由贸易联盟 (EFTA)、日本和美国（中国免于要求进行无线电核准）。 关于其他地区的详细信息，请联系雷尼绍。	
兼容接口	集接口和接收器于一体的RMI-Q或RMI-QE。	
工作范围	可达15 m	
推荐测针	高模量碳纤维测针，长度为50 mm至200 mm	
重量（不含刀柄）	含电池	262 g
开启/关闭选项	无线电开启 → 无线电关闭或延时关闭 旋转开启 → 旋转关闭或延时关闭	
电池使用寿命 **（2 × ½ AA 3.6 V锂亚硫酰氯电池）**	待机寿命	最长37个月，取决于开启/关闭选项。
	连续使用寿命	最长230小时，取决于开启/关闭选项。
感应方向	±X、±Y、+Z	
单向重复性	0.25 µm 2σ – 50 mm测针长度 [1] 0.35 µm 2σ – 100 mm测针长度	
X、Y方向的2D各向异性	±0.25 µm 2σ – 50 mm测针长度 [1] ±0.25 µm 2σ – 100 mm测针长度	
X、Y、Z方向的3D各向异性	±1.00 µm 2σ – 50 mm测针长度 [1] ±1.75 µm 2σ – 100 mm测针长度	
测针测力 [2] **XY平面（典型最小值）** **+Z平面（典型最小值）**	 0.07 N，7 gf。触发滤波器（级别2） 1.02 N，104 gf。触发滤波器（级别3）	
测针过行程测力 **XY平面（典型最小值）** **+Z平面（典型最小值）**	 典型最小值为2.8 N，285 gf [3] 典型最小值为9.8 N，999 gf [4]	
测头进给率（最小值）	3 mm/min [5]	
环境	防护等级	IPX8，BS EN 60529:1992+A2:2013 (IEC 60529:1989+A1:1999+A2:2013)
	IK等级	IK01 (EN/IEC 62262: 2002) [适用于玻璃窗口]
	存储温度	–25 °C至+70 °C
	工作温度	+5 °C至+55 °C

1 该性能指标是在240 mm/min的标准测试速度下使用50 mm测针测试得出的。可根据应用场合大幅提高速度。

2 测力是测头触发时对工件施加的力，在一些应用中十分关键。触发点后（即过行程）将出现最大施加力。力的大小取决于相关变量，包括测量速度、机床减速度和系统延迟。以较低的进给率进行测头测量时，采用RENGAGE技术的测头具有极小的测力。以建议的最低进给率3 mm/min（最小值）测试得出。

3 XY平面的测针过行程测力出现在触发点后70 µm处，并根据过行程量以0.1 N/mm，10 gf/mm逐渐增大，直至机床停止（在高测力方向，并采用50 mm碳纤维测针）。

4 +Z方向的测针过行程测力出现在触发点后1 µm处，并根据过行程量以0.6 N/mm，61 gf/mm逐渐增大，直至机床停止。

5 当以非常小的进给率使用手轮手动移动测头时，通常出现低于3 mm/min的速度。

更多信息以及最佳应用和性能支持，请联系雷尼绍或访问**www.renishaw.com.cn/rmp400**

RMP400尺寸

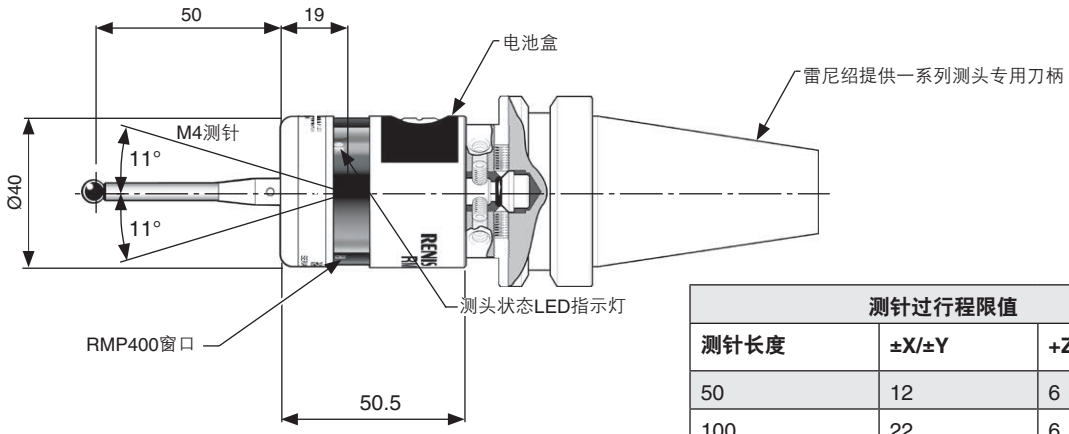

测针过行程限值		
测针长度	**±X/±Y**	**+Z**
50	12	6
100	22	6

尺寸 (mm)

RMP400信号传输范围

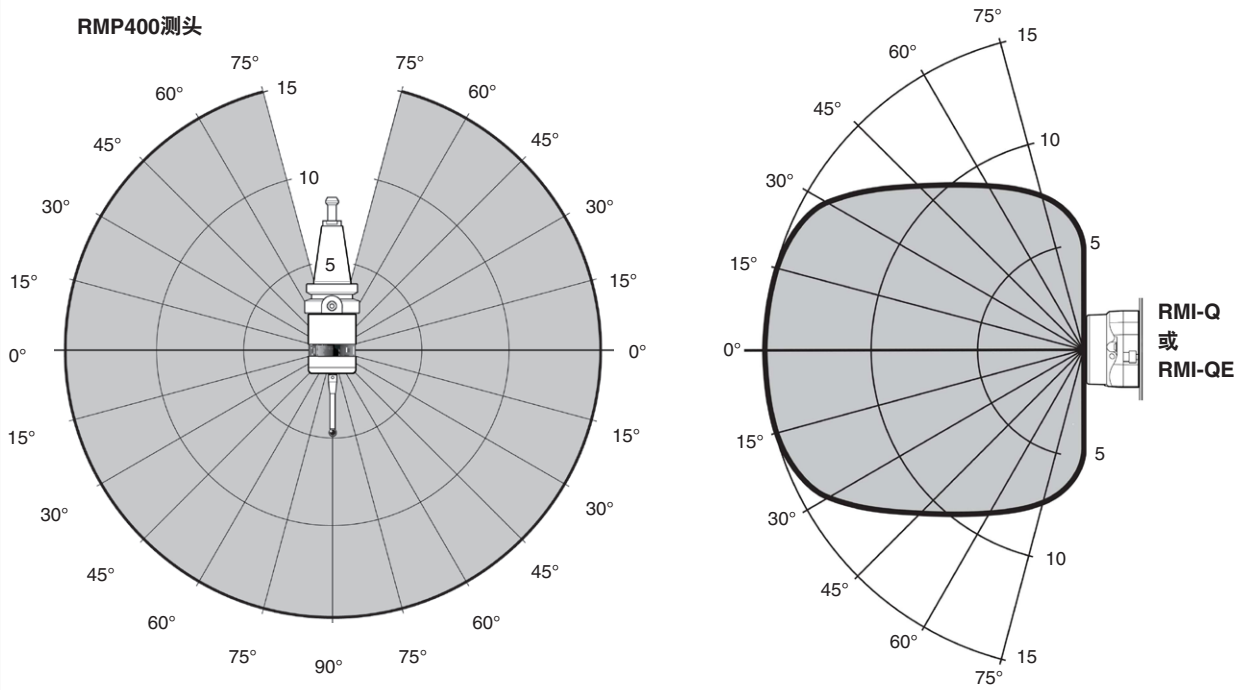

+20 °C时的典型图示
传输范围 (m)

工作及开启/关闭

备件和附件

雷尼绍提供各种备件和附件。如需完整清单，请联系雷尼绍。

www.renishaw.com.cn/rmp400

#雷尼绍

+86 21 6180 6416 **shanghai@renishaw.com**

© 2022 Renishaw plc。版权所有。未经Renishaw事先书面同意，不得以任何手段复印或复制本文的全部或部分内容，或将本文转移至任何其他媒介或转成任何其他语言。

RENISHAW®和测头图案是Renishaw plc的注册商标。Renishaw产品名、型号和 ˝apply innovation˝ 标识为Renishaw plc或其子公司的商标。其他品牌名、产品名或公司名为其各自所有者的商标。

在出版本文时，我们为核实本文的准确性作出了巨大努力，但在法律允许的范围内，无论因何产生的所有担保、条件、声明和责任均被排除在外。RENISHAW保留更改本文和本文中规定的设备和/或软件以及规格说明的权利，而没有义务提供有关此等更改的通知。

Renishaw plc。在英格兰和威尔士注册。公司编号：1106260。注册办公地：New Mills, Wotton-under-Edge, Glos, GL12 8JR, UK。

扫描关注雷尼绍官方微信

文档编号：H-6586-8210-01-A
发布：2022.11